Electrolux PROFESSIONAL

Premium Serisi Tezgah-Evyeler
2 Evyeli Tezgah - Damlalık Sağda

SIRA #

MODEL #

ADI #

SIS #

AIA #

132940 (LR2DSXPEP)	2 evyeli tezgah, evyeleri 500x500x290 mm, damlalık sağda - 1800 mm

Ana Özellikler

- Tezgahın sağlamlığı, stabilitesi ve güvenirliliği doğru olarak test edilmiştir.

Konstruksiyon

- Ön kesiti 50 mm yükseklikte 304 AISI paslanmaz çelik taban rafı; zeminden 200 mm yukarda özel yivlere oturtularak monte edilir.
- Drenajın alt bölümü tezgahaltı bulaşık makinesinin girebileceği şekilde boş bırakılmıştır.
- Her ihtiyaca uygun farklı musluk mevcuttur.
- Drenaj alanı kurutma işlemlerine uygundur.
- 50 mm çapında yuvarlak bacaklar 304 AISI paslanmaz çeliktir, yüksekliği +0/-40 mm ayarlanabilir.
- 10 mm yarıçaplı köşeli ve 13 mm derinlikte 100 mm yükseklikte sırt.
- Tamamen AISI 304 paslanmaz çelikten yapılmış ağır hizmet tipi konstrüksüyon maksimum dayanıklılık sağlar.

Opsiyonel Aksesuarlar

- Çiftli plastik sifon 2" PNC 850022 ❑
- 1200 mm tezgahlar için taban rafı PNC 855282 ❑
- 1200 mm tezgahlar için 3 taraflı çerçeve PNC 855290 ❑
- Dolaplar için 4'lü tekerlek kiti (2'si frenli), D=1000 mm PNC 855299 ❑
- Mutfak hortumu, otomatik sarma mekanizmalı, sprey tabancalı - 10 metre PNC 855320 ❑
- Mutfak hortumu, otomatik sarma mekanizmalı, sprey tabancalı - 15 metre PNC 855321 ❑
- Dirsek kontrollu batarya ¾", kuğu boyunlu, tek gövdeli PNC 855322 ❑
- Dirsek kontrollu batarya ¾", kısa kuğu boyunlu, tek gövdeli PNC 855323 ❑
- Mutfak hortumu, otomatik sarma mekanizmalı, sprey tabancalı - 6 metre PNC 855327 ❑
- Ayak pedallı, kuğu boyunlu batarya (sıcak-soğuk su girişi) 3/4" PNC 855328 ❑
- Sağ evye (500x500 mm) için perfore taban PNC 895200 ❑
- Tekli plastik sifon 2" PNC 895313 ❑

Onay:

Premium Serisi Tezgah-Evyeler
2 Evyeli Tezgah - Damlalık Sağda

Ön

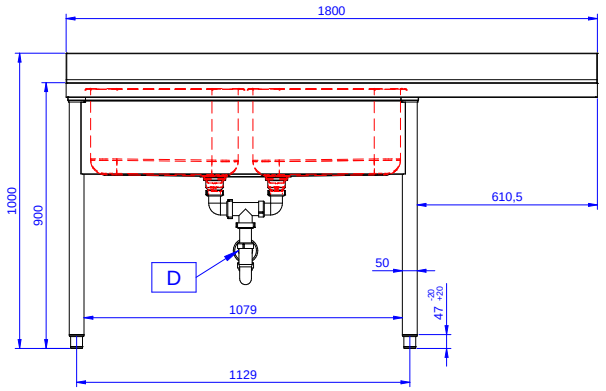

Yan

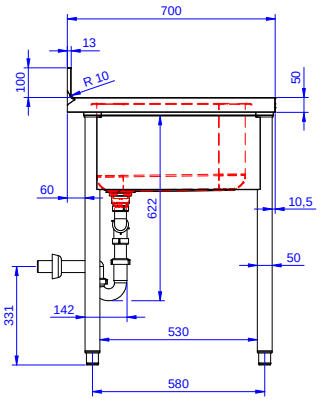

D = Drenaj

Üst

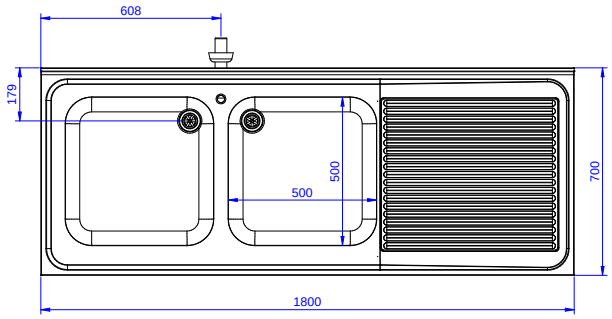

Temel bilgiler:

Dış boyutlar, Genişlik:	
132940 (LR2DSXPEP)	1800 mm
Dış boyutlar, Derinlik:	700 mm
Dış boyutlar, Yükseklik:	900 mm
Sırt boyutları, Yükseklik:	100 mm
Sırt boyutları, Derinlik:	13 mm
Sırt boyutları, Yarı Çap:	R=10
Evye sayısı:	2
Evye boyutları:	500x500xH300
Üst tabla kalınlığı:	50 mm
Net ağırlık:	80 kg

Şirket önceden haber vermeksizin ürünlerde değişiklik yapma hakklını saklı tutar.
Basım sırasında tüm bilgiler doğrudur.

2026.01.05